IMP PUMPS Циркуляционный насос NMTD MAX II 80/40 F360 PN10

Циркуляционные фланцевые насосы · Артикул 979528021 · Серия NMT MAX

1. Обзор

NMTD MAX II 80/40 F360 PN10 — высокоэффективный циркуляционный насос (индекс энергоэффективности EEI≤0,23), предназначенный для систем отопления, вентиляции и охлаждения.
Насос выполнен в виде сдвоенного агрегата, состоящего из двух насосных модулей, размещённых в общем корпусе. Для расширения функциональных возможностей каждый модуль может быть дополнительно оснащён S-модулем.
Каждый насосный модуль оборудован синхронным двигателем с постоянными магнитами, скорость вращения которого регулируется встроенным частотным преобразователем.
Режимы совместной работы насосных модулей:
Режим попеременной работы (предустановленный):
После подачи питания запускается первый насосный модуль.

Основные данные

Присоединительный размер	DN80 PN10
Максимальная мощность, Вт	390
Максимальный напор, м	4,38
Максимальная производительность, м3/ч	40,6
Максимальная производительность, л/мин	676,66
Гарантия, мес	24

2. Гидравлические характеристики

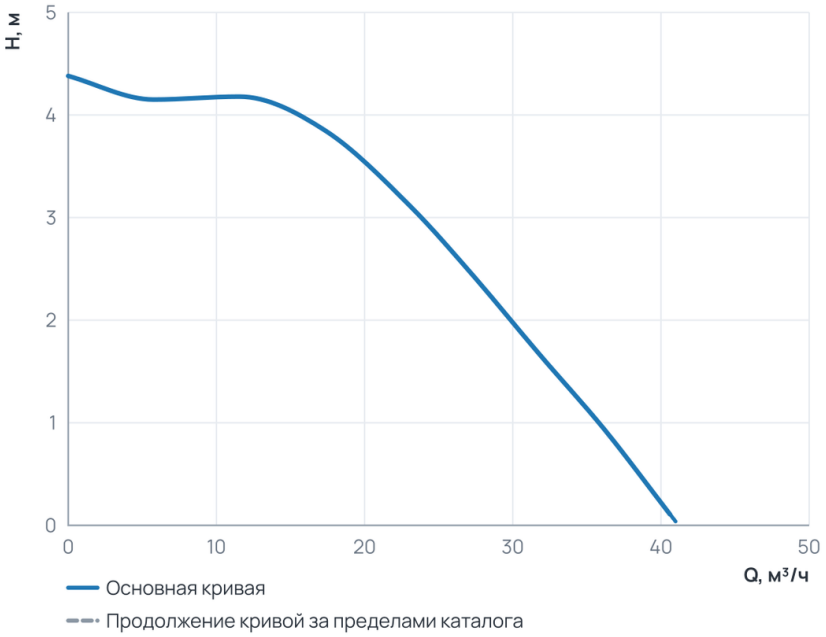

Рабочий диапазон

Подача Q	0 … 40,6 м³/ч
Напор H	0,1 … 4,4 м

Пунктир на диаграмме — продолжение кривой за пределами каталога производителя.

3. Технические данные

Общие сведения

Тип	Насос	Серия	NMT MAX
Сдвоенный	Да	Назначение	Отопление и ГВС
Гарантия, мес	24	Уровень шума, дБ	?43
Ответные соединения	Нет		

Гидравлические данные

Максимальный напор, м	4,38	Максимальное давление в системе, бар	10
Максимальная производительность, м3/ч	40,6	Максимальная производительность, л/мин	676,66

Перекачиваемая среда

Температура окружающей среды, °C	0...+40	Максимальное содержание этиленгликоля, %	Вода по VDI 2035, гликоль до 40 %
Максимальная температура перекачиваемой жидкости, °C	-10...+110		

Материалы

Материал вала	AISI 420	Материал корпуса	Чугун
Материал подшипника	Графит	Материал обмотки статора	Медь
Материал рабочего колеса	Пластик ПЭС	Материал вала (Сдвоенные насосы)	AISI 420
Материал подшипника (Сдвоенные насосы)	Графит		

Монтаж и присоединение

Вес, кг	45,61	Присоединение	Фланцевое
Монтажная длина, мм	360	Присоединительный размер	DN80 PN10
Диаметр условного прохода, мм	80		

Электродвигатель

Частота, Гц	50/60	Степень защиты	IP44
Номинальный ток, А	1,8	Обороты макс., об/мин	2100
Параметры электросети	1~230 В, 50/60 Гц	Максимальная мощность, Вт	390
Индекс энергоэффективности EEI	≤ 0,23	Частота (Гц) (Сдвоенные насосы)	50/60
Частотное регулирование двигателя	Да	Обороты макс., об/мин (Сдвоенные насосы)	2100
Индекс энергоэффективности EEI (Сдвоенные насосы)	≤ 0,23		

4. Габаритные размеры

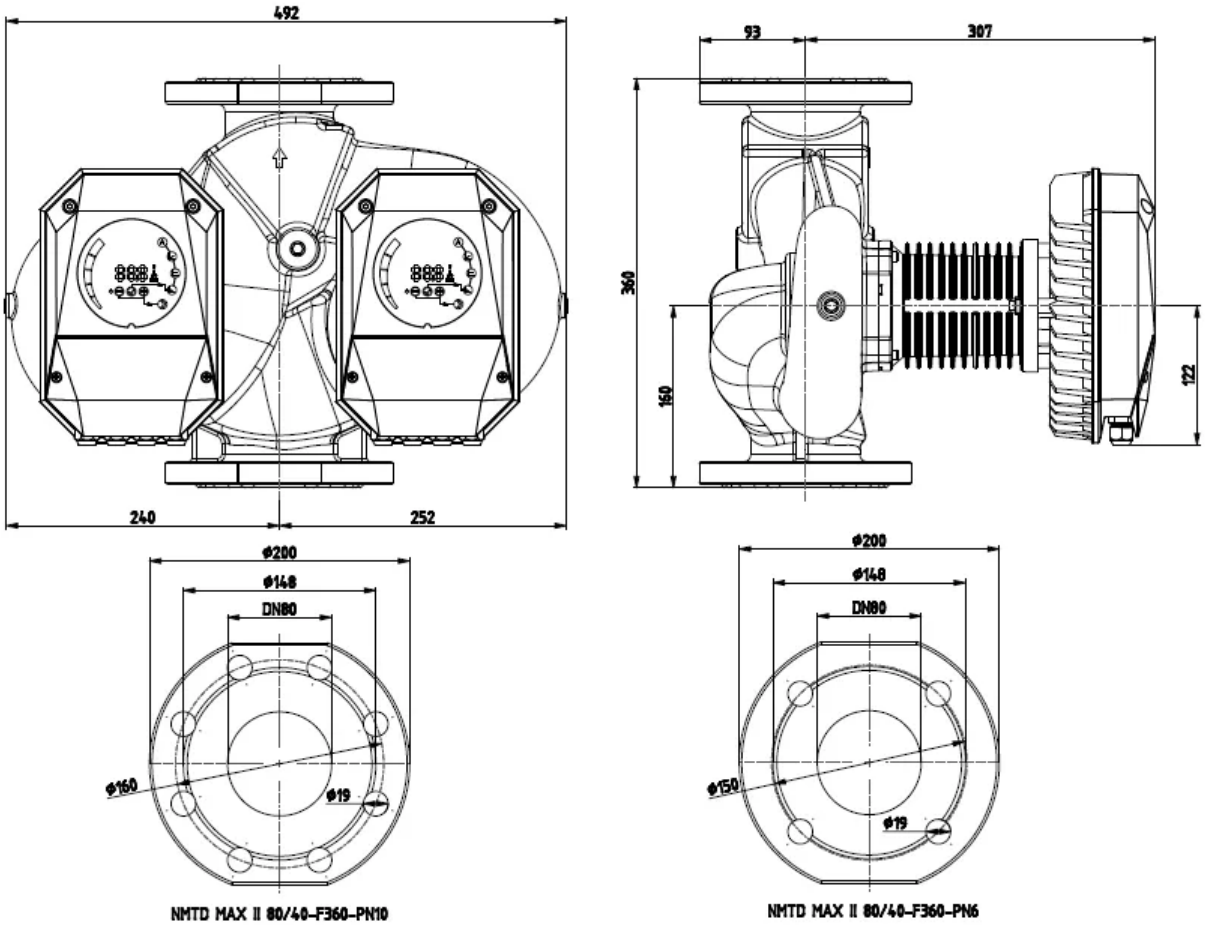

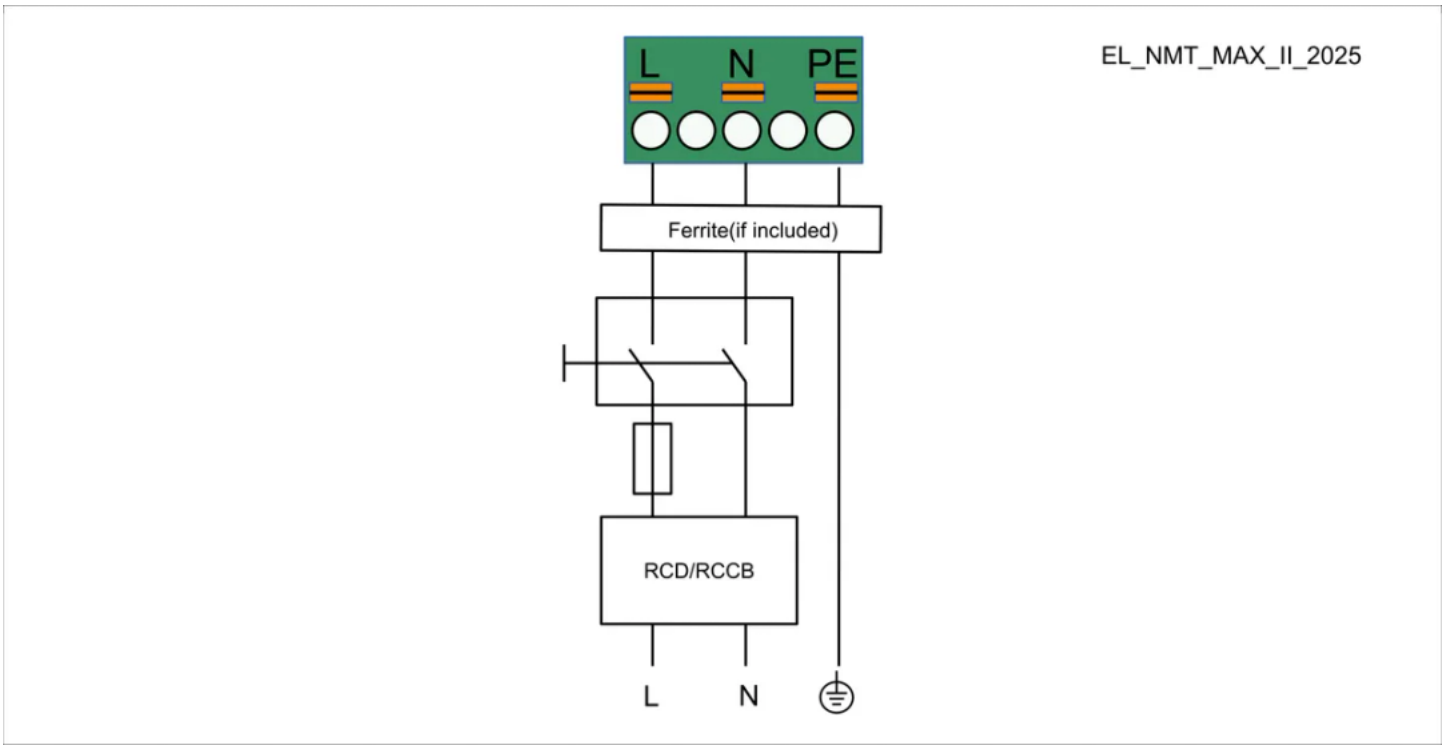

5. Данные для заказа

Наименование	Циркуляционный насос NMTD MAX II 80/40 F360 PN10
Артикул	979528021
Производитель (марка)	IMP PUMPS
Серия	NMT MAX
Вид оборудования	Циркуляционные фланцевые насосы
Вес, кг	45,61
Гарантия, мес	24

6. Документация

Инструкции и паспорта

- Руководство по установке и эксплуатации NMT MAX II
- Дополнительные инструкции для NMT MAX II, NMT SMART II (модуль C)

Разрешительные документы

- Сертификат ISO 9001:2015
- Декларация о соответствии RoHS и REACH

Гарантия

- Гарантийное заявление

3D и CAD-модели

- 3D-модель STEP NMTD MAX II 80/40 F360 PN10
- Чертёж DXF NMTD MAX II 80/40 F360 PN10
- BIM-модель Revit NMT MAX II

Прочее

- Габаритный чертёж NMTD MAX II 80/40 F360 PN10

Документы прилагаются к товару — в карточке товара и в архиве документов для тендера.